ООО «ТРАК ЦЕНТР»
420043, г. Казань, ул. Вишневского, 26
8-800-700-16-16 (бесплатный звонок по России)
tc@truck-center.ru
www.truck-center.ru

СПЕЦИФИКАЦИЯ НА ПОЛУПРИЦЕП САМОСВАЛ СТАЛЬНОЙ WIELTON NW 3 S 33 PK

ОПИСАНИЕ СТАНДАРТНОГО ОБОРУДОВАНИЯ:

рама
- стальная конструкция из стали DOMEX

шасси
- 3-оси, барабанные тормоза, техническая нагрузка оси до 9000 кг,
- пневматическая подвеска, клапан H-S
- подъёмная первая ось,
- плита сцепки с 2-дюймовым королевским шкворнем,
- двух диапазонные опорные ноги,
- боковая защита в соответствии с ECE,
- задний буфер в соответствии с ECE

тормозная система
- соответствует ECE,
- автоматическая регулировка тормозов,
- антиблокировочная система ABS/EBS в соответствии с ADR

грузовой отсек
- кузов изготовлен из стали **DOCOL**
- лестничная площадка на передней стене,
- задний затвор – откидной борт/двери/откидной борт-двери (в зависимости от версии)
  (др. смотри дополнительное оборудование),
- гидроцилиндр без возвратного клапана, укреплённый спереди полуприцепа, без соединительного шланга
- тент сворачивающийся на бок
- балка стягивающая борта

электрическое оборудование
- 24 v согласно с нормами ECE i ADR,
- задние огни в комплекте с сигналом заднего хода, противотуманной фарой, указателями поворота и треугольниками отражателя света
- освещение номерного знака,
- габаритные огни,
- боковое освещение,
- щиты отражателей света,
- 2 подключаемые розетки и розетки ABS/EBS на передней стенке без соединительных проводов

ООО «ТРАК ЦЕНТР»
420043, г. Казань, ул. Вишневского, 26
8-800-700-16-16 (бесплатный звонок по России)
tc@truck-center.ru
www.truck-center.ru

лакировка	▪ все стальные элементы перед лакировкой дважды поддаются дробеструйной обработке, ▪ лакировка производится в лакировочных камерах ▪ рама в серый цвет RAL 7021 ▪ кузов цвет_____
колёса	▪ стальные диски, шины 385/65 R 22,5 - 7 штук
прочее оборудование	▪ 2 клина с креплением, ▪ 6 пластиковых крыльев, задние крылья с брызговиками, ▪ лебёдка/корзина на одно запасное колесо ▪ подогрев кузова ▪ инструментальный ящик

ДОПОЛНИТЕЛЬНОЕ ОБОРУДОВАНИЕ:

1. оси с дисковыми тормозами
2. задний затвор - двери (несимметричные)
3. задний затвор – откидной борт - двери (несимметричные)
4. счётчик километров
5. нестандартный цвет
6. люк ссыпной
7. манометр для измерения давления в подушках
8. инструментальный ящик
9. рекламная графика
10. уголок внутренний соединяющий боковые стены с полом - 45^0
11. контейнер для воды
12. балка стягивающая борта
13. таможенный тент

ТЕХНИЧЕСКИЕ ДАННЫЕ:

Чертеж и технические данные ТС представлены в приложении настоящего предложения. Все массы указаны без опционального оборудования и запасного колеса с допуском +/-2%.

ООО «ТРАК ЦЕНТР»
420043, г. Казань, ул. Вишневского, 26
8-800-700-16-16 (бесплатный звонок по России)
tc@truck-center.ru
www.truck-center.ru

ТЕХНИЧЕСКИЙ ЧЕРТЁЖ:

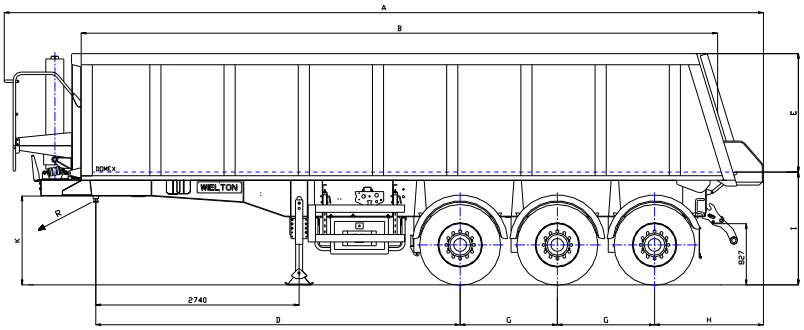

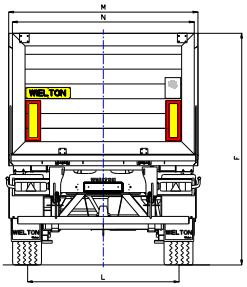

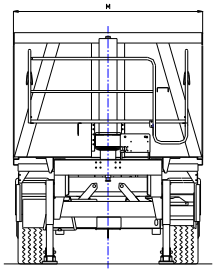

ТЕХНИЧЕСКИЕ ДАННЫЕ:**

ТИП		**NW-3**
Торговое обозначение		**NW 3 S 33 PK**
A Длина внешняя	ca.mm	10230
B Длина внутренняя	ca.mm	8570
M Ширина внешняя	ca.mm	2 550
N Ширина внутренняя	ca.mm	2 420
F Высота внешняя	ca.mm	3 130
E Высота внутренняя	ca.mm	1 600
L Колёсная колея	ca.mm	2040/2100
D Расстановка: шип – ось первая	ca.mm	4 910
K Высота седло	ca.mm	1 200
G Расположение осей	ca.mm	2 x 1 310
H Задний крен	ca.mm	1470
I Высота пола	ca.mm	1 530
Максимальный угол высыпки	-	~49°
Шины	-	385/65 R22,5
Допустимая полная масса	ca.kg	39 000
Собственный вес [1/]	ca.kg	7 290
Нагрузка на ось	ca.kg	3x8 000 (technicznie 3x9 000)
Нагрузка на седло	ca.kg	12 000
Кубатура	ca.m^3	33,4
R Внешний контур	ca.mm	1545

[1/] Все массы подаются с полным оборудованием допуском +/- 2%
? в зависимости от применённых осей Т-дисковый/ В-барабанный
* Производитель сохраняет за собой право изменения оборудования осей
** Производитель сохраняет за собой право изменения технических параметров транспортного средства.